Druckluft-Makrophon

Ein wirksames, wartungsfreies und langlebiges Signalgerät
zum Anschluss an Druckluft.

Betrieb durch Kompressor, Pressluftflasche, LKW-Druckluft-Bremsanlagen.

Mit mechanischem Ventil zur Abgabe von Morsezeichen.
Anschlüsse für Kompressor, Pressluftflasche etc. befinden sich nicht im Lieferumfang und müssen anderweitig beschafft werden.

Merkmale:
- Luftdruck: 7-10 bar
- Lautstärke: 128-134 dB(A) / 1 m
- Frequenz: 404 Hz ± 10
- Gewicht: 1,140 kg

Art.-Nr. 4020	Druckluft-Makrophon
Art.-Nr. 4021	mechanisches Ventil
Art.-Nr. 4025	Kupplungskopf zum Anschluss an die LKW-Bremsanlage
Art.-Nr. 4026	Ersatzmembrane

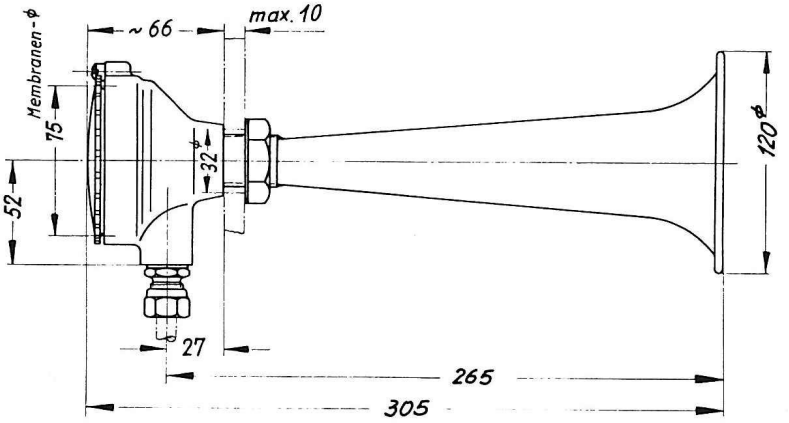

LHS-Germany GmbH
Breiter Rasen 4
D-97647 Nordheim v. d. Rhön

+49 9779 8144-55
+49 9779 8144-22
Shop@LHS-Germany.de

www.LHS-Germany.de